ZRAČNI TOP 3M

- Zračni top 3M je tlačna posoda s kombinacijo sistemov ventilov in pnevmatskega cilindra s prostim batom.
- Uporabljamo ga za rušenje obokov, ki pri sipkih materialih nastajajo nad izpustnimi odprtinami v silosih, bunkerjih ipd.
- Zračni top 3M lakho montiramo na betonske, železne, lesene ali plastične silose, bunkerje, posode, tanke, bobne itd. za shranjevanje peska, mivke, cementa, apna, žagovine, zemlje, premoga, mineralov, prehrambenih artiklov itd.
- Zračni top 3M lahko priključimo na že obstoječo napeljavo stisnjenega zraka, montaža je preprosta in hitra. Vzdrževanje naprave je minimalno, saj ima le en gibljivi del (bat).
- Število, velikost, namestitev in krmiljenje potrebnih zračnih topov 3M se določi za vsak primer posebej.
- Delovanje zračnega topa 3M je brez hrupa in ni nevarno za okolico.
- Poraba energije za delovanje je minimalna.

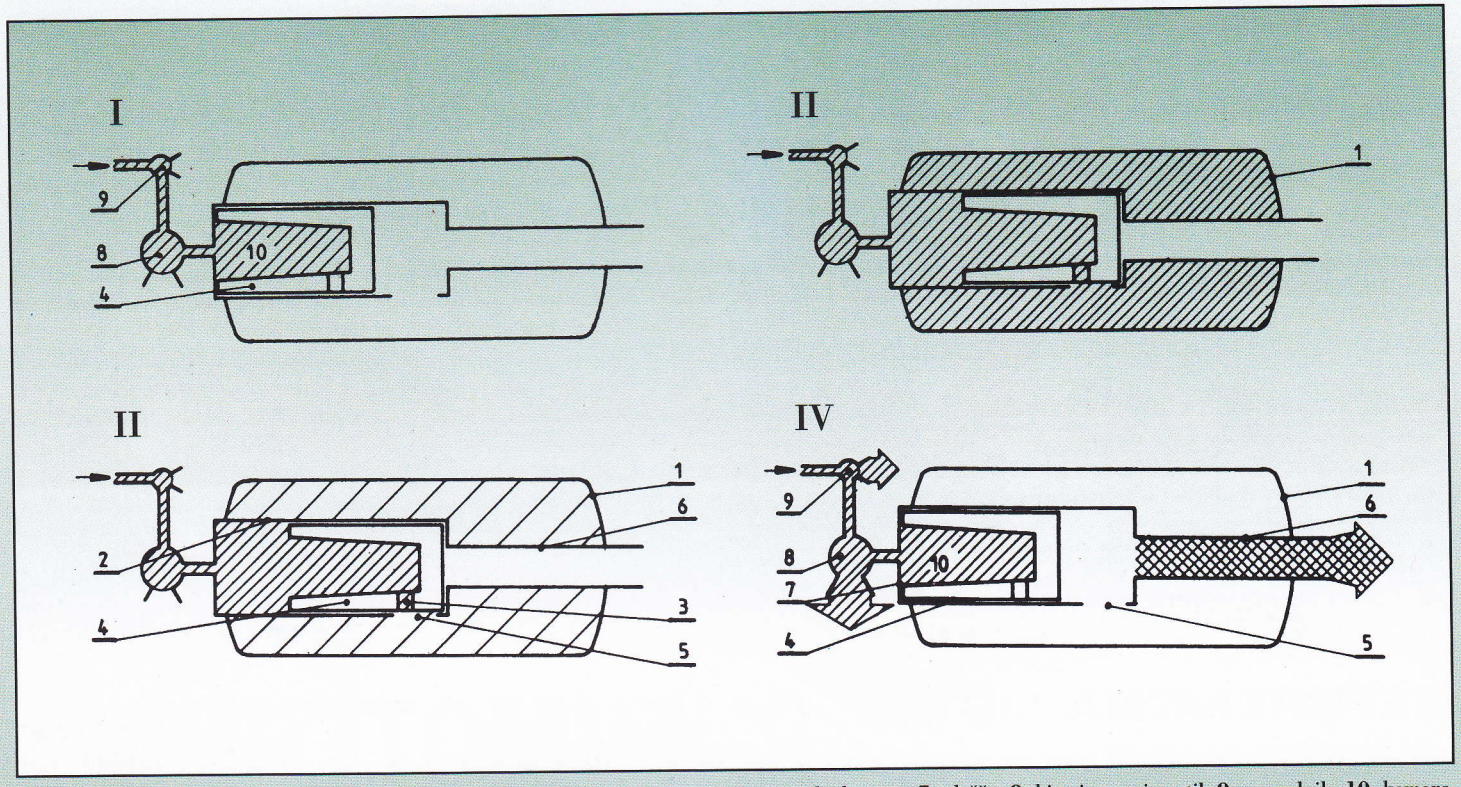

1. tlačna posoda; 2. cilinder; 3. izvrtina v batu; 4. bat; 5. odprtina v steni cilindra; 6. izhodna cev; 7. plošča; 8. hitroizpustni ventil; 9. razvodnik; 10. komora

DELOVANJE ZRAČNEGA TOPA 3M

I Preko razvodnika 9 in hitroizpustnega ventila 8 napolnimo komoro 10 s stisnjenim zrakom.

II Zaradi nadpritiska se začne pomikati bat 4 proti sedežu izhodne cevi6. Skozi izvrtino v batu 3 se začne preko odprtine v steni cilindra 5 polniti tlačna posoda 1 s komprimiranim zrakom.

III Celotna tlačna posoda 1 je napolnjena s komprimiranim zrakom in pripravljena za uporabo "strel".

IV S priklopitvijo razvodnika 9 izpustimo zrak iz tlačnega voda med razvodnikom 9 in hitroizpustnim ventilom 8. Zato se odpre izhodna odprtina v atmosfero pri hitroipustnem ventilu 8 in skoznjo se izprazni komora 10. Ker je tlak v komori 10 padel, se zaradi razlike pritiskov zelo hitro pomakne bat 4 proti plošči 7 in komprimiran zrak iz tlačne posode 1 z veliko hitrostjo in s tem kinetično energijo, vdre v izhodno cev 6, ki je napeljana v silos.